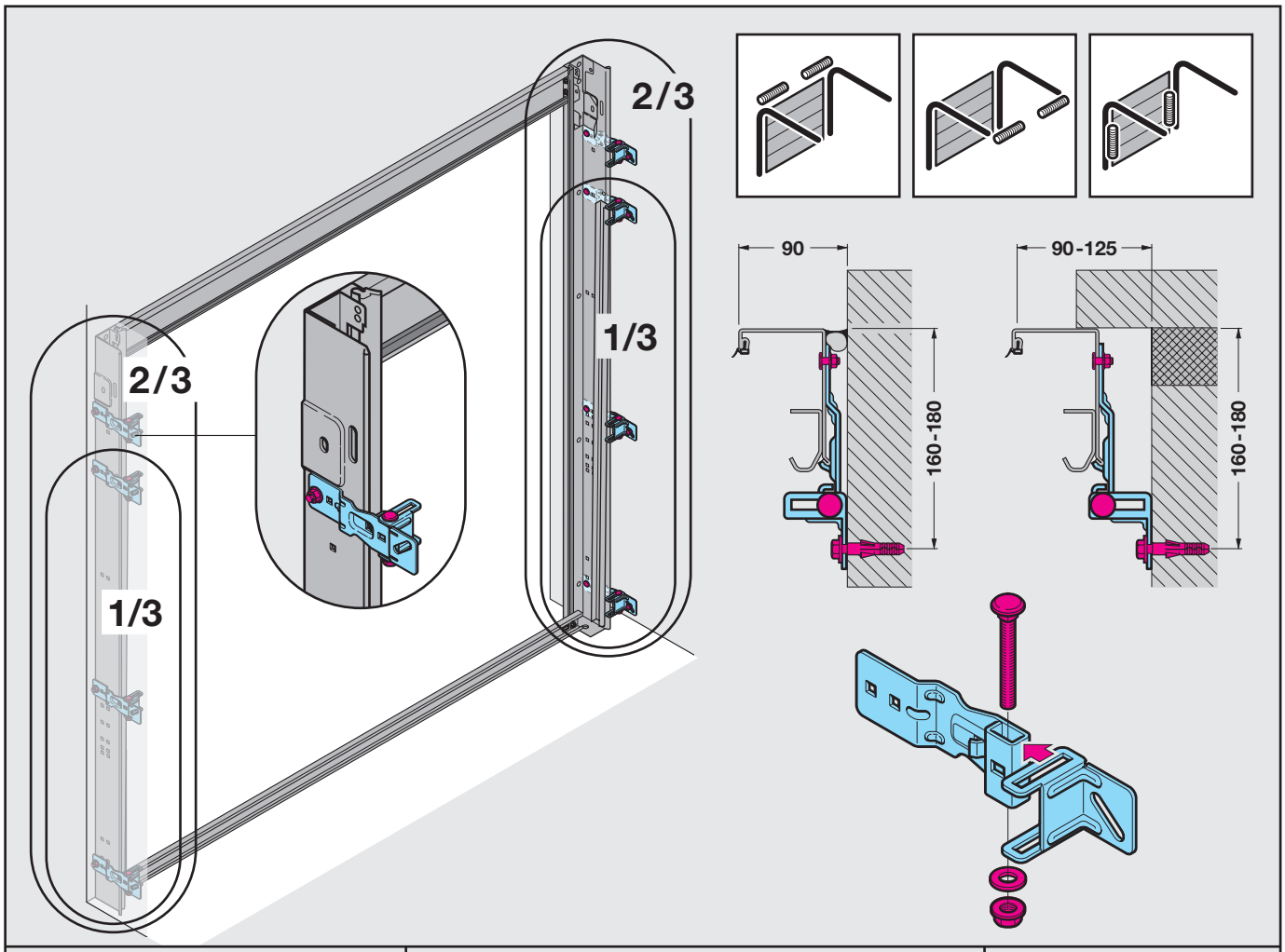

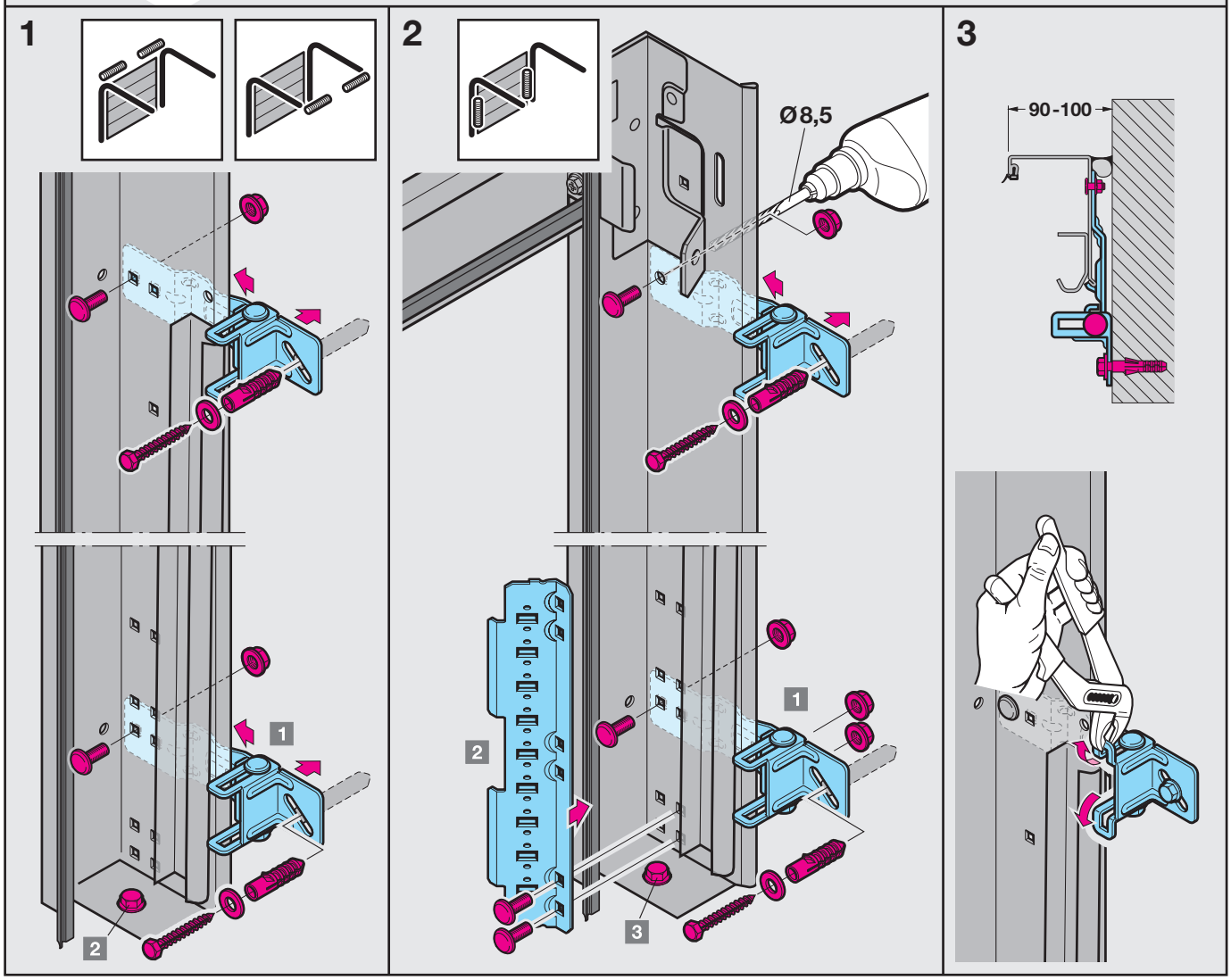

7.02 (7.02) Art.-Nr. 3057526